GEZE

SAMOZAVÍRAČE DVEŘÍ

2014

Platný od 01.06.2014
www.klikynadvere.cz

www.klikynadvere.cz
www.mpkatalogy.cz

MP®
KOVÁNÍ

*Pro protipožární a kouřotěsné dveře

*Dodací lhůtu si prosím ověřte telefonicky

PŘEHLED ÚHLŮ OTEVŘENÍ DVEŘÍ PODLE TYPU POUŽITÉHO ZAVÍRAČE

SÍLA DVEŘNÍHO SAMOZAVÍRAČE	ŠÍŘKA DVEŘNÍHO KŘÍDLA PODLE EN (mm)	
Podle EN	od	do
1 *		750
2 *	750	850
3	850	950
4	950	1100
5	1100	1250
6	1250	1400
7	1400	1600

* NESMÍ BÝT NASTAVENA NA PROTIPOŽÁRNÍCH DVEŘÍCH

(1) Paralelní montáž - úhel otevření dveří závisí na tloušťce dveřního křídla a osazení pantů.
(2) Montáž na zárubeň na straně proti pantům - úhel otevření závisí na tloušťce dveřního křídla a odstupu bodu otevírání.

ZPŮSOB MONTÁŽE	TS 1000	TS 1500	TS 2000	TS 3000	TS 4000	TS 5000	TS 5000 L
NA DVEŘNÍM KŘÍDLE - NA STRANĚ PANTŮ	180°	180°	180°	180°	180°	180°	-----
NA ZÁRUBNI - NA STRANĚ PANTŮ	-----	-----	-----	180°	-----	-----	180°
NA ZÁRUBNI - NA STRANĚ PROTI PANTŮM	do 180° (2)	do 180° (2)	do 180° (2)	cca 110°	do 180° (2)	cca 110°	-----
NA DVEŘNÍM KŘÍDLE - NA STRANĚ PROTI PANTŮM	-----	do 180° (1)	do 180° (1)	cca 110° Lišta BG	do 180° (1)	-----	cca 110° Lišta BG

GEZE

ZÁKLADNÍ MOŽNOSTI POUŽITÍ DVEŘNÍCH ZAVÍRAČŮ S HORNÍ MONTÁŽÍ

ZAVÍRAČE S RAMÍNKEM

TS 1000 a TS 1500
TS 2000 V a TS 4000

A Montáž na dveřní křídlo na straně pantů

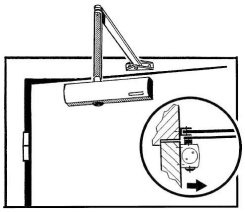

B Montáž na rám na straně proti pantům

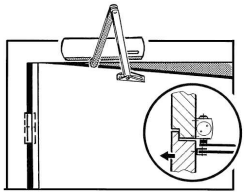

ZAVÍRAČE S KLUZNOU LIŠTOU

TS 2000 V BC
TS 3000 a TS 5000

A Montáž na dveřní křídlo na straně pantů

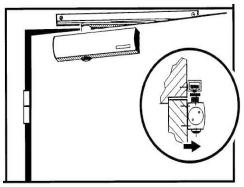

B Montáž na rám na straně proti pantům

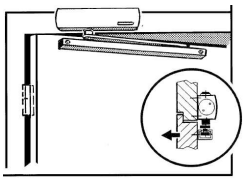

ZAVÍRAČE S KLUZNOU LIŠTOU

TS 3000 a TS 5000 L

A Montáž na dveřní křídlo na straně pantů

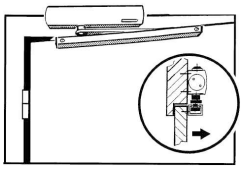

B Montáž na rám na straně proti pantům

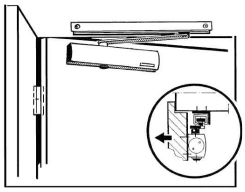

MONTÁŽ ZAVÍRAČŮ NA CELOSKLENĚNÉ DVEŘE

TS 2000 V
TS 2000 V BC a TS 3000

A Montáž na dveřní křídlo na straně pantů

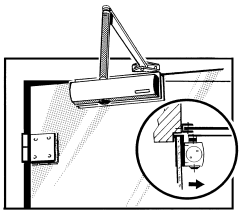

B Montáž na dveřní křídlo na straně pantů

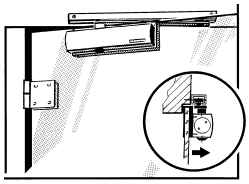

SAMOZAVÍRAČ TS 1000

TS 1000

Samozavírač s horní montáží je vhodný pro levé i pravé dveře. Možnost nastavení rychlosti zavírání dveří a hydraulického koncového dorazu. Síla zavírání velikosti 2 podle EN 1154 je pro křídla dveří v šířce do 850 mm (max. váha dveřního křídla 40 kg), síla zavírání velikosti 3 podle EN 1154 je pro křídla dveří v šířce do 950 mm (max. váha dveřního křídla 60 kg).

Zvýšená síla zavírání při montáži s přesazením, pro křídla dveří v šířce do 1100 mm (max. váha dveřního křídla 80 kg), velikost 4 podle EN 1154. V případech, kdy není možné samozavírač připevnit na křídlo dveří, doporučujeme použít montážní podložku.

Povrch Bílý

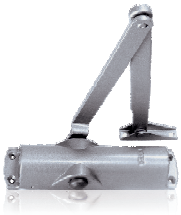

Povrch Stříbrný

Povrch Hnědý

Povrch Zlatý

TS 1000 - bílý, stříbrný, hnědý	CENA bez DPH	CENA s DPH
TS 1000 s ramínkem	930,00 Kč	1 126,00 Kč
TS 1000 s aretačním ramínkem	1 628,00 Kč	1 970,00 Kč
Podložka k TS 1000 - stříbrná	334,00 Kč	405,00 Kč
Podložka k TS 1000 - bílá, hnědá	396,00 Kč	480,00 Kč

TS 1000 - zlatý	CENA bez DPH	CENA s DPH
TS 1000 s ramínkem	1 357,00 Kč	1 642,00 Kč
TS 1000 s aretačním ramínkem	2 152,00 Kč	2 604,00 Kč
Podložka k TS 1000	783,00 Kč	948,00 Kč

Rozměry pro velikost EN 2,3

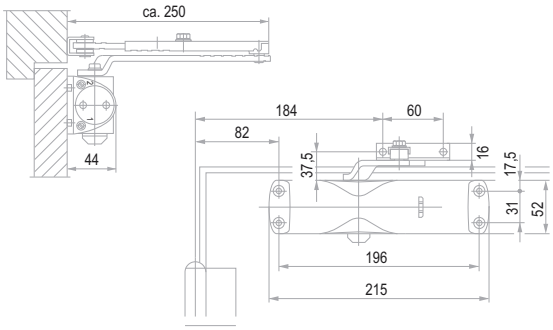

Rozměry velikost EN 4, max.. úhel otevření cca 110 °

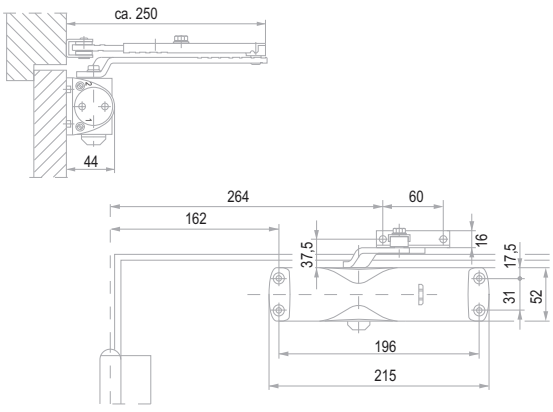

Použití

Na lehké protipožární a kouřotěsné dveře, lehčí interiérové dveře. Kategorie velikosti samozavírače podle EN 1154: 2, 3/4

Typy montáže jsou znázorněny na str. č. 3

SAMOZAVÍRAČ TS 1500

TS 1500

Designový samozavírač s montáží na dveřní křídlo nebo na zárubeň pro levé i pravé dveře. Možnost nastavení rychlosti zavírání dveří, síly zavírání dveří ve dvou velikostech a hydraulického koncového dorazu. Síla zavírání velikosti 3 podle EN 1154 je pro křídla dveří v šířce do 950 mm (max. váha dveřního křídla 60 kg), síla zavírání velikosti 4 podle EN 1154 je pro křídla dveří v šířce do 1100 mm (max. váha dveřního křídla 80 kg). V případech, kdy není možné samozavírač připevnit na křídlo dveří, doporučujeme použít montážní podložku.

Povrch
Bílý

Povrch
Stříbrný

Povrch
Hnědý

Povrch
Zlatý

TS 1500 - BÍLÝ, STŘÍBRNÝ, HNĚDÝ	CENA bez DPH	CENA s DPH
TS 1500 S RAMÍNKEM	1 380,00 Kč	1 670,00 Kč
TS 1500 S ARETAČNÍM RAMÍNKEM	1 961,00 Kč	2 373,00 Kč
PODLOŽKA K TS 1500	225,00 Kč	273,00 Kč

TS 1500 - ZLATÝ	CENA bez DPH	CENA s DPH
TS 1500 S RAMÍNKEM	1 922,00 Kč	2 326,00 Kč
TS 1500 S ARETAČNÍM RAMÍNKEM	2 480,00 Kč	3 001,00 Kč
PODLOŽKA K TS 1500	613,00 Kč	742,00 Kč

TECHNICKÝ NÁKRES

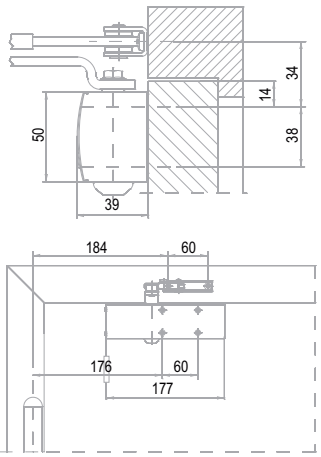

POUŽITÍ

Na lehké protipožární a kouřotěsné dveře, lehčí interiérové dveře. Kategorie velikosti samozavírače podle EN 1154: 3, 4

Typy montáže Jsou znázorněné na str. č. 3

SAMOZAVÍRAČ TS 2000 V

TS 2000 V

Samozavírač pro levé i pravé dveře. Možnost nastavení rychlosti zavírání dveří, síly zavírání ve třech velikostech a koncového dorazu.

Použití

Vhodný pro použití na středně těžké protipožární a kouřotěsné dveře. Vchodové dveře do bytových domů a těžší interiérové dveře s nižší frekvencí pohybu lidí. Maximální hmotnost dveří 100 kg, maximální šířka křídla dveří 1250 mm. Kategorie velikosti samozavírače podle EN 1154: 2, 4, 5

Typy montáže jsou znázorněny na str. č. 3

Povrch
Bílý

Povrch
Stříbrný

Povrch
Hnědý

Povrch
Zlatý

TS 2000 V - bílý, stříbrný, hnědý	CENA bez DPH	CENA s DPH
TS 2000 V s ramínkem	1 488,00 Kč	1 801,00 Kč
TS 2000 V s aretačním ramínkem	2 542,00 Kč	3 076,00 Kč
TS 2000 V s vyp. aretačním ramínkem	2 713,00 Kč	3 283,00 Kč
Podložka k TS 2000 V	225,00 Kč	273,00 Kč

TS 2000 V - zlatý	CENA bez DPH	CENA s DPH
TS 2000 V s ramínkem	2 302,00 Kč	2 786,00 Kč
TS 2000 V s aretačním ramínkem	3 217,00 Kč	3 893,00 Kč
TS 2000 V s vyp. aretačním ramínkem	3 387,00 Kč	4 099,00 Kč
Podložka k TS 2000 V	613,00 Kč	742,00 Kč

Průřez samozavírače

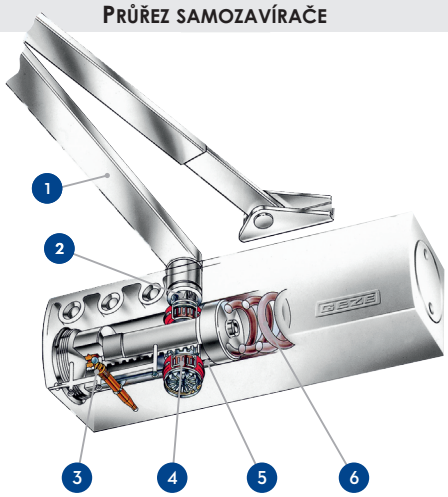

Technický nákres

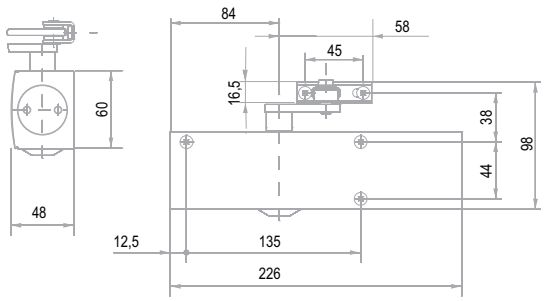

1. Ramínko
2. Ozubená osa
3. Nastavení rychlosti zavírání
4. Ozubený převod
5. Ložisko
6. Pružina

Pro montáž na skleněné dveře, je nutno zakoupit podložku na skleněné dveře na str. č. 12.

SAMOZAVÍRAČ TS 4000

TS 4000

Samozavírač s horní montáží pro levé i pravé dveře. Nastavitelná síla zavírání dveří, rychlost zavírání, regulace tlumení otevírání, koncového dorazu a ukazatel síly nastavení.

Použití

Vhodný na těžké protipožární a kouřotěsné dveře. Při montáži doporučujeme použít montážní podložku. Je vhodný pro interiérové i exteriérové dveře, pro vstupy do úřadů, škol a různých instituci, s vysokou frekvencí pohybu lidí. Maximální hmotnost dveří 120 kg, maximální šířka křídla dveří 1400 mm. Kategorie velikosti samozavírače podle EN 1154: 1-6

Typy montáže jsou znázorněny na str. č. 3

Povrch
Bílý

Povrch
Stříbrný

Povrch
Hnědý

Povrch
Zlatý

TS 4000 - bílý, stříbrný, hnědý	CENA bez DPH	CENA s DPH
TS 4000 s ramínkem	3 271,00 Kč	3 958,00 Kč
TS 4000 s aretačním ramínkem	4 325,00 Kč	5 234,00 Kč
TS 4000 s vyp. aretačním ramínkem	4 495,00 Kč	5 439,00 Kč
Podložka k TS 4000	233,00 Kč	282,00 Kč

TS 4000 - zlatý	CENA bez DPH	CENA s DPH
TS 4000 s ramínkem	3 953,00 Kč	4 784,00 Kč
TS 4000 s aretačním ramínkem	4 867,00 Kč	5 890,00 Kč
TS 4000 s vyp. aretačním ramínkem	5 038,00 Kč	6 096,00 Kč
Podložka k TS 4000	620,00 Kč	751,00 Kč

Průřez samozavírače

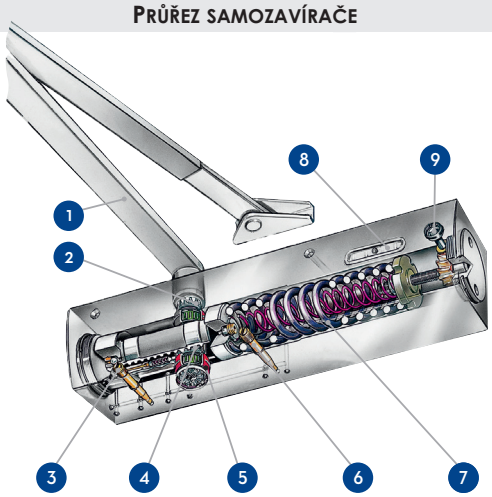

Technický nákres

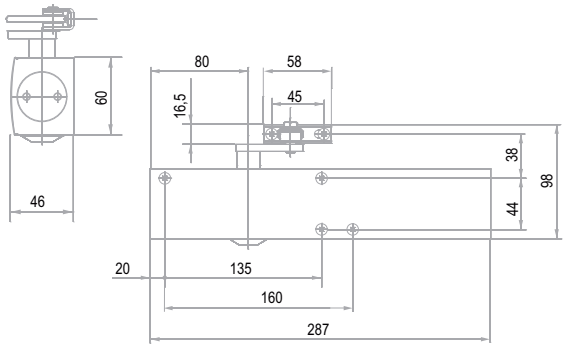

1. Ramínko
2. Ozubená osa
3. Nastavení rychlosti zavírání
4. Ozubený převod
5. Ložisko
6. Nastavení rychlosti zavírání
7. Pružina
8. Indikace síly zavírání
9. Nastavení síly zavírání

SAMOZAVÍRAČ TS 2000 V BC

TS 2000 V BC

Samozavírač pro levé i pravé dveře s hydraulickým koncovým dorazem fixně nastaveným tlumením otevírání a s nastavitelnou rychlostí zavírání. Vhodný pro použití na lehčí protipožární a kouřotěsné dveře.

Povrch
Bílý

Povrch
Stříbrný

Povrch
Hnědý

Povrch
Zlatý

Použití

Vhodný pro interiérové vstupní dveře, hotely, kanceláře. Max. šířka dveřního křídla do 1000 mm. Síla zavírání: 2, 3

Typy montáže jsou znázorněné na str. č. 3

Vhodný na protipožární dveře při nastavené síle č. 3

Technický nákres

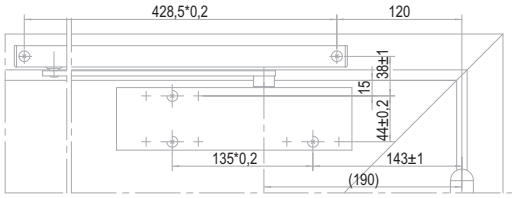

TS 2000 V BC - bílý, stříbrný, hnědý	CENA bez DPH	CENA s DPH
TS 2000 V BC s vodící lištou	**2 403,00 Kč**	**2 908,00 Kč**
Podložka k TS 2000 V BC	**225,00 Kč**	**273,00 Kč**
Mechanické tlumení otevírání	**636,00 Kč**	**770,00 Kč**

TS 2000 V BC - zlatý	CENA bez DPH	CENA s DPH
TS 2000 V BC s vodící lištou	**3 023,00 Kč**	**3 658,00 Kč**
Podložka k TS 2000 V BC	**613,00 Kč**	**742,00 Kč**
Mechanické tlumení otevírání	**636,00 Kč**	**770,00 Kč**

Pro montáž na skleněné dveře je nutno zakoupit podložku na skleněné dveře na str. č. 12.

SAMOZAVÍRAČ TS 3000

TS 3000

Samozavírač s horní montáží pro levé i pravé dveře. Regulovatelná síla zavírání dveří, rychlost zavírání dveří a koncového dorazu. Vhodné pro středně těžké protipožární a kouřotěsné dveře, při montáži doporučujeme použít montážní podložku.

Povrch
Bílý

Povrch
Stříbrný

Povrch
Hnědý

Povrch
Zlatý

Použití

Vchodové dveře do rodinných domů a exteriérové dveře. Maximální hmotnost dveří 80 kg. Maximální šířka křídla dveří 1100 mm. Kategorie velikosti samozavírače dle EN 1154: 1-4

Typy montáže jsou znázorněné na str. č. 3

Technický nákres

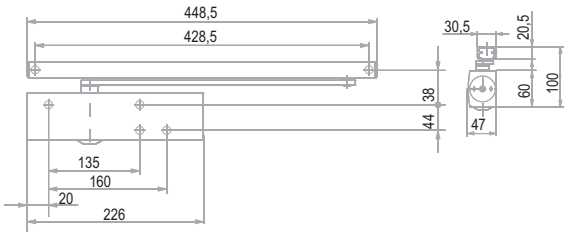

TS 3000 - bílý, stříbrný, hnědý	CENA bez DPH	CENA s DPH
TS 3000 s vodící lištou	3 875,00 Kč	4 689,00 Kč
TS 3000 s vodící BG lištou*	3 875,00 Kč	4 689,00 Kč
Aretace do vodících lišt	845,00 Kč	1 023,00 Kč
Podložka k TS 3000	241,00 Kč	292,00 Kč
Mechanické tlumení otevírání	636,00 Kč	770,00 Kč

**Lišta pro montáž na stranu proti závěsům*

TS 3000 - zlatý	CENA bez DPH	CENA s DPH
TS 3000 s vodící lištou	5 077,00 Kč	6 144,00 Kč
TS 3000 s vodící BG lištou*	5 077,00 Kč	6 144,00 Kč
Aretace do vodících lišt	845,00 Kč	1 023,00 Kč
Podložka k TS 3000	628,00 Kč	760,00 Kč
Mechanické tlumení otevírání	636,00 Kč	770,00 Kč

**Lišta pro montáž na stranu proti závěsům*

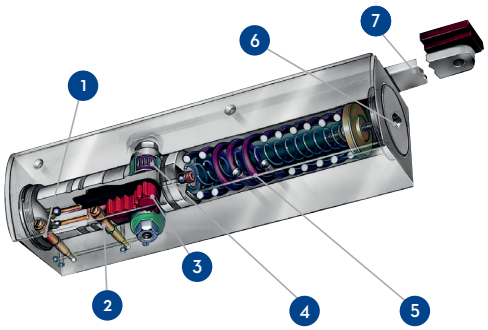

1. Nastavení koncového dorazu
2. Nastavení rychlosti zavírání
3. Pastorek s integrovaným převodem
4. Ložisko
5. Pružina
6. Nastavení síly zavírání
7. Páčka

Pro montáž na skleněné dveře je nutno zakoupit podložku na skleněné dveře na str. č. 12.

SAMOZAVÍRAČ TS 5000

TS 5000

Samozavírač s horní montáží pro levé i pravé dveře. Možnost nastavení síly zavírání dveří, rychlosti zavírání, hydraulického koncového dorazu a regulování tlumení otevírání. Vhodný na těžké protipožární a kouřotěsné dveře. Doporučujeme použít montážní podložku.

Použití

Vstupy do úřadů, škol a různých instituci. Vhodný do prostor s vysokou frekvencí pohybu lidí. Max. hmotnost dveří 120 kg, max. šířka křídla dveří 1400 mm. Kategorie velikosti samozavírače podle EN 1154: 2-6

Typy montáže jsou znázorněny na str. č. 3

Povrch
Bílý

Povrch
Stříbrný

Povrch
Hnědý

Povrch
Zlatý

TS 5000 - bílý, stříbrný, hnědý	CENA bez DPH	CENA s DPH
TS 5000 - s vodící lištou	6 665,00 Kč	8 065,00 Kč
TS 5000 L - s vodící lištou	6 665,00 Kč	8 065,00 Kč
TS 5000 L - s vodící BG lištou*	6 665,00 Kč	8 065,00 Kč
Aretace do vodících lišt	845,00 Kč	1 023,00 Kč
Podložka k TS 5000	233,00 Kč	282,00 Kč
Mechanické tlumení otevírání	636,00 Kč	770,00 Kč

Lišta pro montáž na stranu proti závěsům

TS 5000 - zlatý	CENA bez DPH	CENA s DPH
TS 5000 - s vodící lištou	7 789,00 Kč	9 425,00 Kč
TS 5000 L - s vodící lištou	7 789,00 Kč	9 425,00 Kč
TS 5000 L - s vodící BG lištou*	7 789,00 Kč	9 425,00 Kč
Aretace do vodících lišt	845,00 Kč	1 023,00 Kč
Podložka k TS 5000	620,00 Kč	751,00 Kč
Mechanické tlumení otevírání	636,00 Kč	770,00 Kč

*Lišta pro montáž na stranu proti závěsům

Průřez samozavírače

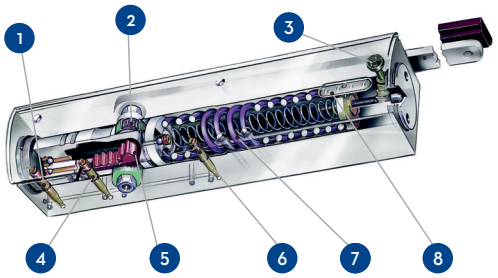

1. Nastavení koncového dorazu
2. Ložisko
3. Nastavení síly zavírání
4. Nastavení rychlosti zavírání
5. Pastorek s integrovaným převodem
6. Nastavení tlumeného otevírání
7. Pružina
8. Indikátor síly zavírání

Technický nákres

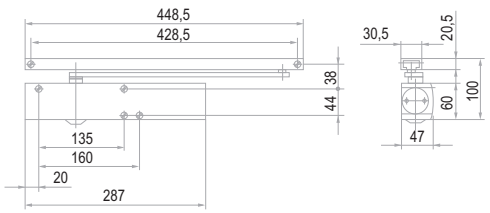

BOXER

Integrovaný zavírač, celý zabudovaný do dveřního křídla a zárubně. Při otevření dveří je viditelné jen táhlo mezi vodící lištou a tělem samozavírače. Vhodný pro pravé i levé dveře. Možnost mechanického, nebo elektromechanického udržení polohy trvalého otevření dveří s plynulým nastavením aretace od 80 ° do 120 °. Maximální úhel otevření dveří 120 °. Nastavitelná síla zavírání, rychlost zavírání, tlumené otevírání dveří a koncový doraz.

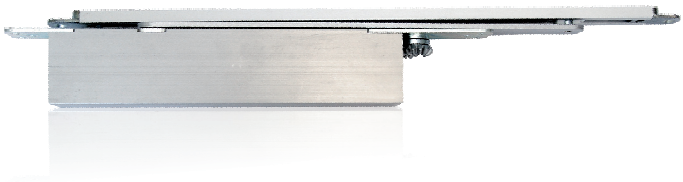

BOXER 2-4

POUŽITÍ

Pro dveře s maximální šířkou křídla dveří 1100 mm, minimální tloušťkou 40 mm a hmotností křídla dveří 130 kg. Kategorie velikosti samozavírače podle EN 1154: 2-4

TECHNICKÝ NÁKRES:

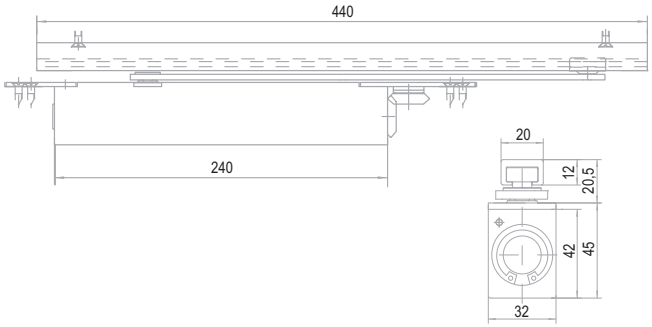

BOXER 3-6

POUŽITÍ

Pro dveře s maximální šířkou křídla dveří 1400 mm, minimální tloušťkou 50 mm a hmotností křídla dveří 180 kg. Kategorie velikosti samozavírače podle EN 1154: 3-6

TECHNICKÝ NÁKRES:

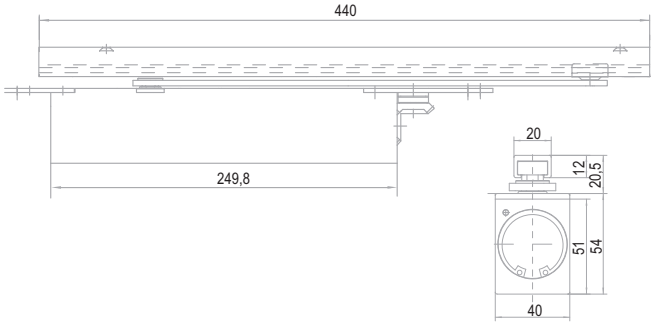

GEZE	CENA bez DPH	CENA s DPH
BOXER 2-4	**6 743,00 Kč**	**8 160,00 Kč**
BOXER 3-6	**7 208,00 Kč**	**8 722,00 Kč**
VODÍCÍ LIŠTA PRO BOXER 12 mm	**1 628,00 Kč**	**1 970,00 Kč**
ARETACE DO VODÍCÍ LIŠTY	**1 318,00 Kč**	**1 595,00 Kč**
VODÍCÍ LIŠTA PRO BOXER NA KYVNÉ DVEŘE 12 mm	**1 705,00 Kč**	**2 064,00 Kč**
MECHANICKÉ TLUMENÍ OTEVÍRÁNÍ	**388,00 Kč**	**470,00 Kč**

KOORDINAČNÍ ISM LIŠTA PRO DVOUKŘÍDLÉ DVEŘE

ISM LIŠTA PRO DVOUKŘÍDLÉ DVEŘE

Mechanická koordinace pro dvoukřídlé dveře, integrovaná do průběžné lišty. V kombinaci s TS 3000 a TS 5000. Montáž na straně pantů.

POVRCH
Stříbrný

ISM LIŠTA - BÍLÁ, STŘÍBRNÁ, HNĚDÁ	CENA bez DPH	CENA s DPH
V KOMBINACI S TS 3000	13 408,00 Kč	16 224,00 Kč

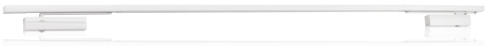

POVRCH
Bílá

ISM LIŠTA - ZLATÁ	CENA bez DPH	CENA s DPH
V KOMBINACI S TS 3000	15 965,00 Kč	19 318,00 Kč

POVRCH
Hnědá

ISM LIŠTA - BÍLÁ, STŘÍBRNÁ, HNĚDÁ	CENA bez DPH	CENA s DPH
V KOMBINACI S TS 5000	18 988,00 Kč	22 976,00 Kč
ISM VPK BG V KOMBINACI S TS 5000*	22 475,00 Kč	27 195,00 Kč

POVRCH
Zlatá

ISM LIŠTA - ZLATÁ	CENA bez DPH	CENA s DPH
V KOMBINACI S TS 5000	21 390,00 Kč	25 882,00 Kč
ISM VPK BG V KOMBINACI S TS 5000*	23 638,00 Kč	28 602,00 Kč

TECHNICKÝ NÁKRES

B = min. 1300 mm
max. 2800 mm

C = B - 1126 mm
D - 10 mm

POUŽITÍ

Instalace na dveře otevírané ven, při vnitřní montáži se samozavírací ISM lištou

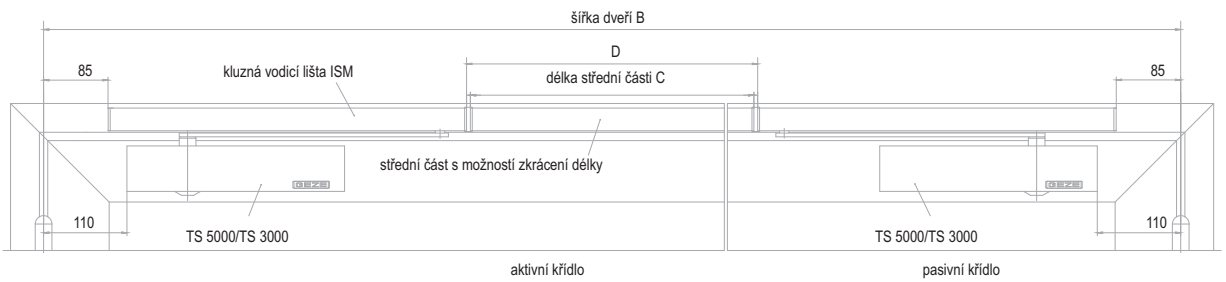

*Jiné typy lišt ISM pro dvoukřídlé dveře na vyžádání.

KOORDINÁTOR ZAVÍRÁNÍ

KOORDINÁTOR ZAVÍRÁNÍ GEZE SR

Koordinátor postupného zavírání dvoukřídlých dveří. Vhodný pro použití se samozavírači s horní montáží (Ramínkové, s kluznou lištou). Univerzální montáž na straně závěsů. Certifikován podle EN 1158.

KOORDINÁTOR ZAVÍRÁNÍ GEZE SR	CENA	CENA
	bez DPH	s DPH
POZINK	**2 984,00 Kč**	**3 611,00 Kč**

TECHNICKÝ NÁKRES

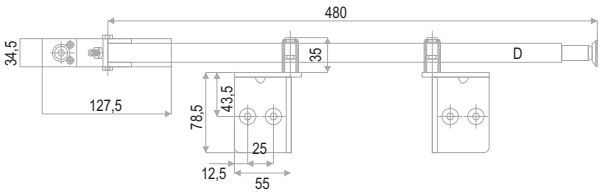

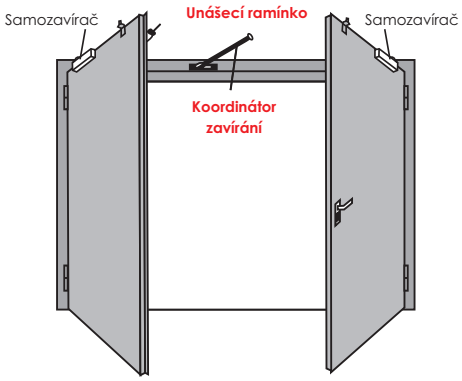

UNÁŠECÍ RAMÍNKO

UNÁŠECÍ RAMÍNKO

Doporučujeme zakoupit ke koordinátoru GEZE ČR. Určen pro dvoukřídlé dveře.

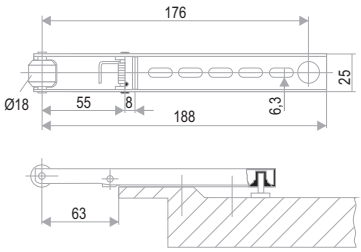

UNÁŠECÍ RAMÍNKO	CENA	CENA
	bez DPH	s DPH
NEREZ	**1 413,00 Kč**	**1 710,00 Kč**

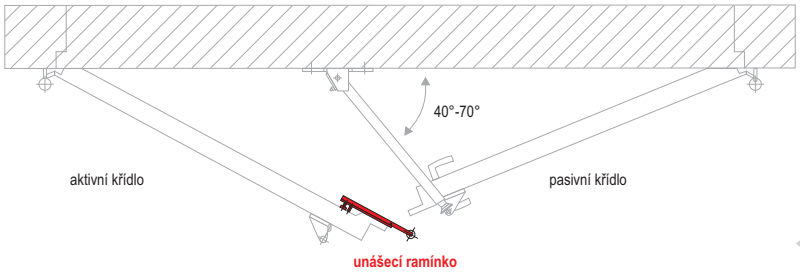

UNÁŠECÍ RAMÍNKO

Zajišťuje při otevření systému dvoukřídlých dveří prostřednictvím pasivního křídla otevření průchozího křídla v dostatečně velkém úhlu tak, aby byl koordinátor GEZE SR funkční.

PODLOŽKA NA SKLENĚNÉ DVEŘE

PODLOŽKA NA SKLENĚNÉ DVEŘE

K samozavíračům TS 2000 V, TS 2000 V BC, TS 3000.
V použití s bezpečnostním sklem. Tloušťka skla ≦10 mm.

PODLOŽKA NA SKLENĚNÉ DVEŘE	CENA bez DPH	CENA s DPH
STŘÍBRNÁ	**2 589,00 Kč**	**3 133,00 Kč**

POVRCH
Stříbrný

TECHNICKÝ NÁKRES

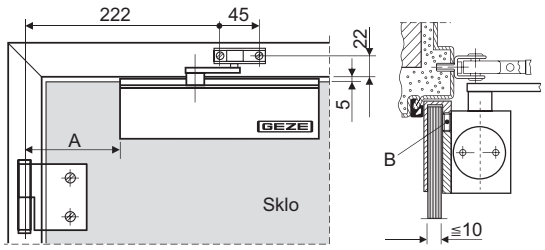

A - změna tohoto rozměru upravuje sílu zavírání

68 mm ≙ velikost 2
93 mm ≙ velikost 4
118 mm ≙ velikost 5

B - Šrouby

KOVÁNÍ NA SKLENĚNÉ BEZRÁMOVÉ DVEŘE PRO PODLAHOVÉ SAMOZAVÍRAČE

SET KOVÁNÍ NA BEZRÁMOVÉ DVEŘE - S VRCHNÍM OTOČNÝM BODEM

Kování na bezrámové prosklené dveře s tloušťkou skla
8, 10, 12 mm.

SET KOVÁNÍ NA BEZRÁMOVÉ DVEŘE	CENA bez DPH	CENA s DPH
SET - PT10, PT20, PT24	**2 148,00 Kč**	**2 600,00 Kč**

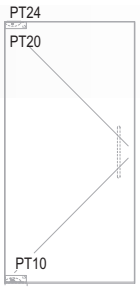

TECHNICKÝ NÁKRES

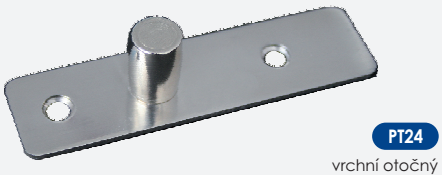

PT24
vrchní otočný bod

POVRCH
N - Nerez

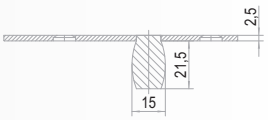

PT20
vrchní závěs

BN - Broušená nerez
Leštěná nerez
F1 - Přírodní elox

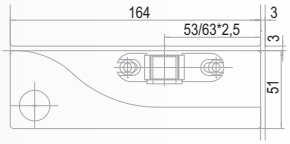

PT10
spodní závěs

BN - Broušená nerez
Leštěná nerez
F1 - Přírodní elox

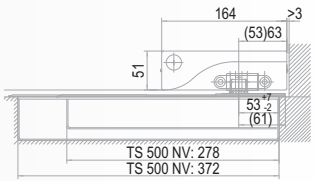

**** Na objednávce je nutné uvést povrch***

TS 500 EN 3

Podlahový samozavírač k celoskleněných i standardním dveřím, pro pravé i levé dveře s dorazem. S nastavením polohy trvalého otevření dveří. Max. šířka dveřního křídla 950 mm, max. váha dveřního křídla 100 kg fixní tlumené otevírání. Bezpečnostní ventil proti přetížení, pozinkovaná cementová schránka. Kategorie velikosti samozavírače podle EN 1154: 3

TS 500 EN 3 - Nerez	CENA bez DPH	CENA s DPH
TS 500 EN 3 s aretací *	5 735,00 Kč	6 940,00 Kč
TS 500 EN 3 bez aretace	5 735,00 Kč	6 940,00 Kč

Povrch
Nerez

*Pokud si objednáváte podlahové samozavírače s aretací je třeba uvést samozavírač s přesně definovanou aretací podle tabulek níže. Aretace se nedá nastavit dodatečně!

Technický nákres

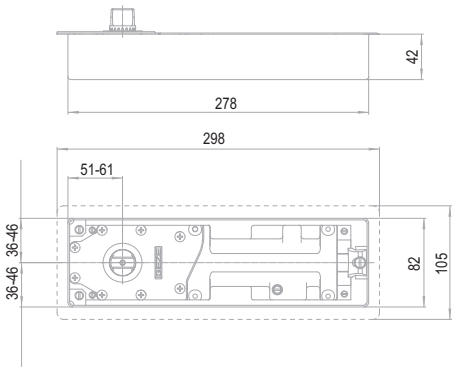

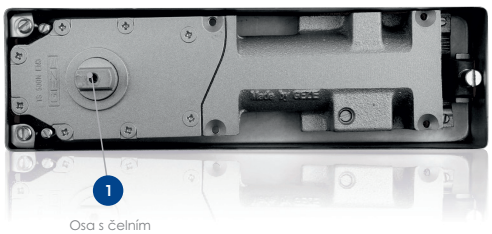

Osa s čelním ozubením

TS 500 NV 1-4

Podlahový samozavírač k celoskleněných i standardním dveřím, pro pravé i levé dveře s dorazem. S nastavením polohy trvalého otevření dveří. Max. šířka dveřního křídla 1100 mm, max. váha dveřního křídla 150 kg nastavitelná rychlost zavírání a koncového dorazu, tlumené otevírání je fixní. Bezpečnostní ventil proti přetížení, pozinkovaná cementová schránka. Kategorie velikosti samozavírače podle EN 1154: 1-4

TS 500 NV 1-4 - Nerez	CENA bez DPH	CENA s DPH
TS 500 NV 1-4 s aretací *	7 595,00 Kč	9 190,00 Kč
TS 500 NV 1-4 bez aretace	7 595,00 Kč	9 190,00 Kč

Povrch
Nerez

*Pokud si objednáváte podlahové samozavírače s aretací je třeba uvést samozavírač s přesně definovanou aretací podle tabulek níže. Aretace se nedá nastavit dodatečně!

Technický nákres

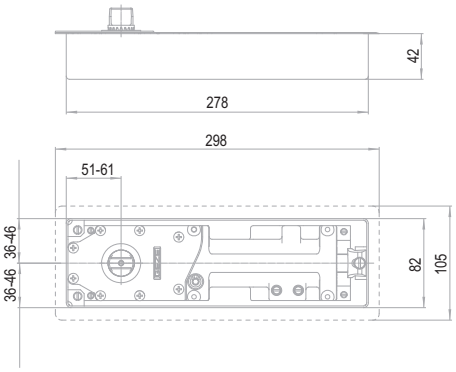

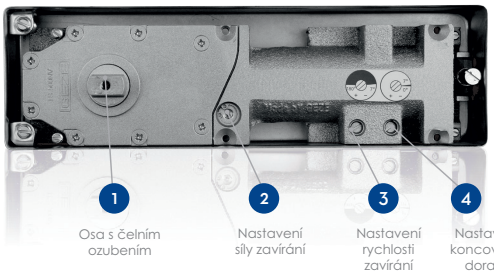

Osa s čelním ozubením | Nastavení síly zavírání | Nastavení rychlosti zavírání | Nastavení koncového dorazu

Aretace pro TS 500 EN 3 a TS 500 NV 1-4	
dveře s dorazem	
85°	105°
90°	120°

Aretace pro TS 500 EN 3 a TS 500 NV 1-4	
kyvné dveře	
90°	110°
95°	125°

WWW.KLIKYNADVERE.CZ

Další katalogy MP:

WB Line
Aluminium Line
Italy Line
TUPAI Design Line
Prahové lišty

JNF Design Line
Pullbloc Line
Poštovní schránky
Krbové nářadí
Uzamykací systémy
Panikové kování

MP KOVÁNÍ s.r.o.
Malešická 2679/49
130 00 Praha 3 -Žižkov
Tel: 271 777 222
Mob: 725 777 222
e-mail: praha@mp-kovani.cz

MP KOVÁNÍ s.r.o.
Divišovská 328
258 01 Vlašim
Tel: 317 777 999
Fax: 317 711 999
e-mail: mp@mp-kovani.cz

www.mpkatalogy.cz

mp® KOVÁNÍ

Ceny v katalogu jsou s 21% DPH. Z důvodu nestability cen materiálů na světovém trhu si vyhrazujeme právo na změnu cen.
Aktuální ceny najdete vždy v elektronické podobě katalogu na www.mpkatalogy.cz